Габаритно-присоединительные размеры

Конический редуктор KA97B с полым валом на лапах

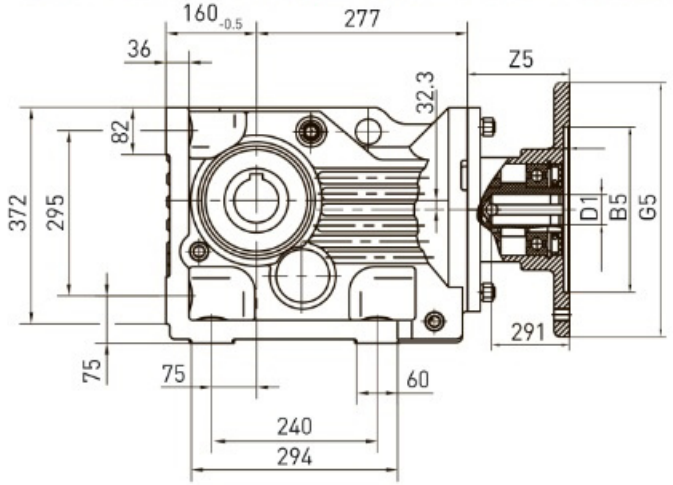

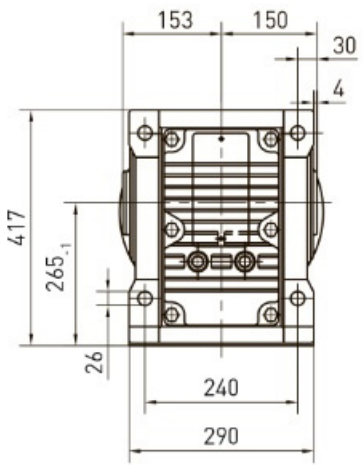

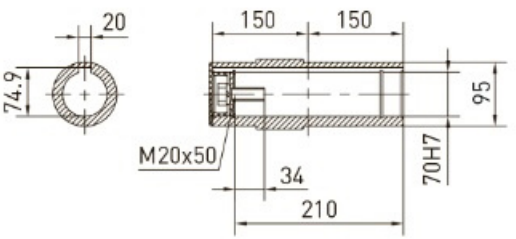

K..AM.. PAM (присоединительные размеры к двигателю)

fig. 1

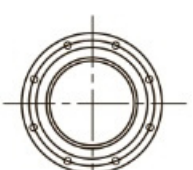

fig. 2

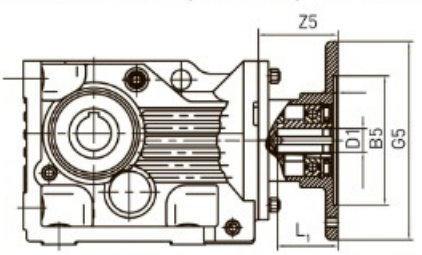

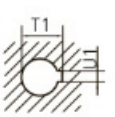

		Fig	B5	E5	F5	G2	G5	S5	Z5	D1	L1	T1	U1
K..97	AM100	1	180	215	5	300	250	M12	116	28	60	31.3	8
	AM112												
	AM132S		230	265			300		169	38	80	41.3	10
	AM132M												
	AM132ML												
	AM160		250	300	6		350	M16	227	42	110	45.3	12
	AM180									48		51.8	14
	AM200[1)]		300	350	7		400		268	55		59.3	16
	AM225[1)]	2	350	400			450		283	60	140	64.4	18